VISHAY PRECISION GROUP

型号 115

Vishay Tedea-Huntleigh

单柱，压式，摇柱型传感器

OIML ATEX

特性

- 量程范围: 35t ， 55t
- 双摇柱，自动对正设计
- 全不锈钢结构
- OIML 认证 6000d (OIML R60)
- (mV/V)/ohm输出的匹配，容易进行角差校准
- 防护等级 IP68
- 低高度设计 (height 35t = 125mm, 55t = 153mm)

可选特性

- II 2G EEx ia IIC T4 - ATEX 防爆认证等级
- V_{min} 认证极限: $y = E_{max}/V_{min} = 23{,}333$
- 防转动安装模块

描述

型号 115 传感器是单柱式，双摇柱型传感器具有自对正功能

全不锈钢的焊封结构形式，防护等级可以达到IP68,能够承受水冲和水下的工作环境

取得OIML C6 (6000 divisions)认证和可选 II 2G EEx ia IIC T4
- ATEX 结构适用于危险的应用环境

电流的匹配输出校准(mV/V)/ohm）可以在各应用领域中节省角差的调整时间。

可以提供简单的结构件，特别针对汽车衡应用领域

应用

- 汽车衡
- 料罐和桶槽称重
- 轨道衡称重
- 过程称重

外形尺寸（mm）

Cable color code

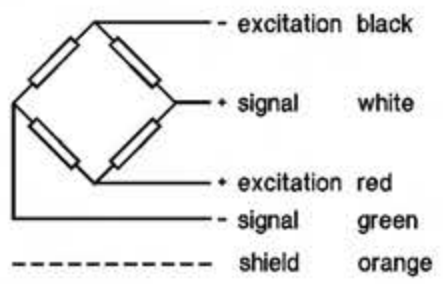

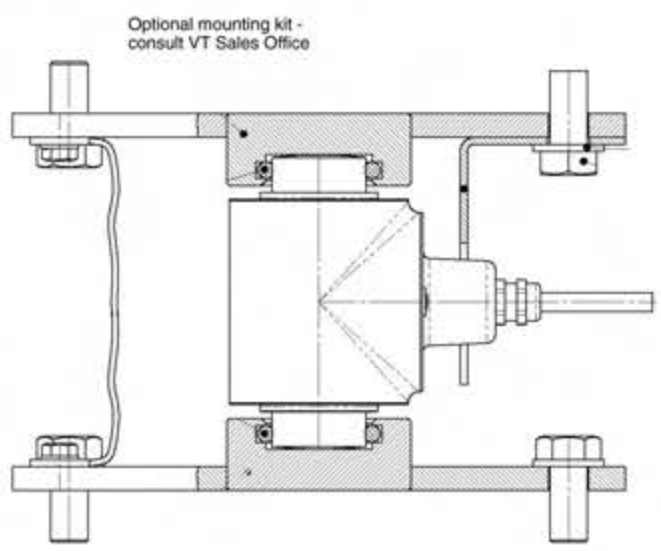

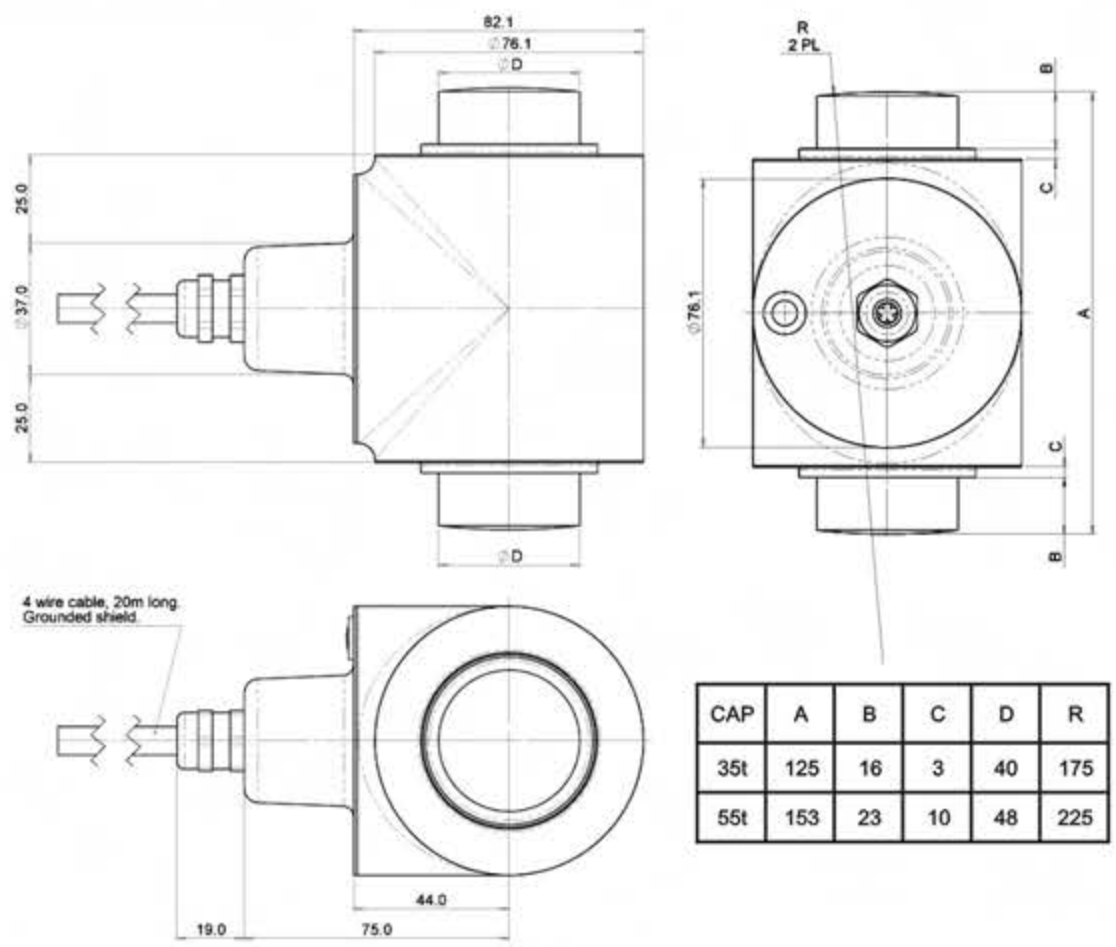

CAP	A	B	C	D	R
35t	125	16	3	40	175
55t	153	23	10	48	225

型号 115

Vishay Tedea-Huntleigh

VISHAY PRECISION GROUP

单柱，压式，摇柱型传感器

规格

参 数	值				单 位
额定量程 R.C(Emax)	35, 55				ton
NTEP/OIML精度等级	C1*	C3**	C3.5**	C6***	
最大分度数(n)	1000	3000	3500	6000	
Y=Emax/Vmin	5000	10000	11667	11667	Maximum available
额定输出	2.0				mV/V
额定输出误差	0.1				±% of rated output
零点平衡	0.2				+mV/V
综合误差	0.030	0.020	0.018	0.010	±% of rated output
零点回复（30分钟）	0.050	0.017	0.0140	0.0083	±% of applied load
零点温度影响系数	0.0028	0.0014	0.0012	0.0012	±% of rated output/°C
灵敏度温度影响系数	0.0023	0.0012	0.0010	0.00058	±% of applied load/°C
温度补偿范围	-10 to +40				°C
工作温度范围	-40 to +80				°C
存储温度范围	-40 to +90				°C
最大过载能力	150				% of R.C.
极限过载能力	300				% of R.C.
最大抗震载能力	10				% of R.C.
推荐激励电压	10				Vdc or Vac rms
激励电压范围	5 ... 20				Vdc or Vac rms
输入阻抗	1200±60				Ohms
输出阻抗	1000±10				Ohms
绝缘阻抗	>2000				Mega-Ohms
导线长度	20				m
导线形式	4 wire, 0.75mm^2 PVC jacket grounded shield				Standard
结构形式	不锈钢焊封				
防护等级	IP68				

* 20% utilization (reference)
** 30% utilization
*** 52% utilization