型号 **ASC**

Revere

VISHAY PRECISION GROUP

压式传感器

特性

- 量程：30, 40 及 50t
- 自对中，不锈钢单柱结构
- 全焊封，防护等级IP66/IP68
- 取得OIML R60, 6000分度 和 NTEP class IIIL, 10000 分度认证
- 内置防浪涌装置
- 电流校准保证多只传感器的安装容易且精度高

可选特性

- 可选数字传感器版本（型号DSC）

描述

ASC 产品是一种单柱式不锈钢压式称重传感器。

适用于汽车衡轨道衡和过程称重等场合。

全焊接结构和内置的浪涌保护装置能够确保该产品在各种恶劣的环境中成功地使用。

满足欧洲(OIML)和美国(NTEP)两种标准中有关称重和测量的各项严格要求。

应用

- 汽车衡
- 筒仓，料斗称重

外形尺寸[mm]

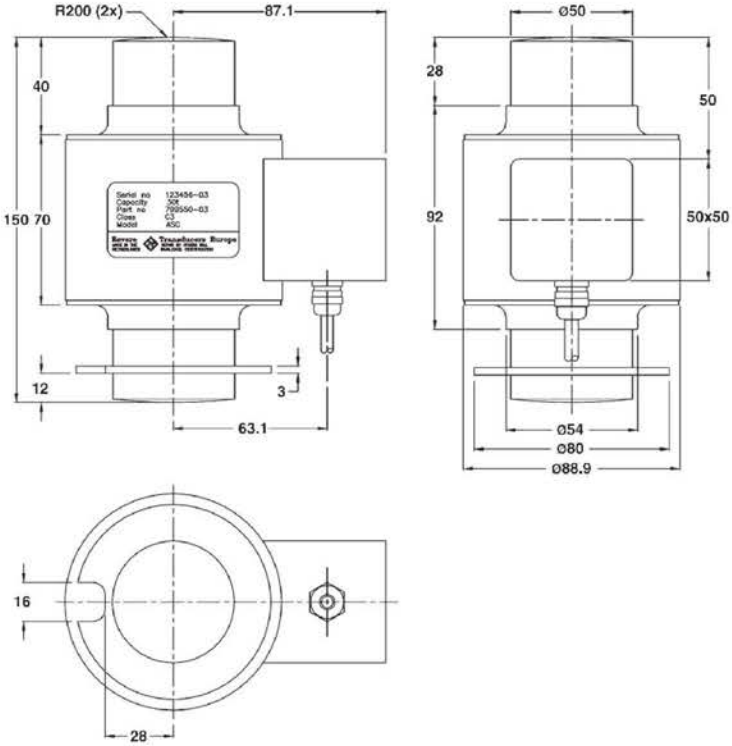

Cable specifications:

Cable length: 15 m

Excitation +	Green
Excitation -	Black
Output +	White
Output -	Red
Shield	Transparent

Shield is not connected to the load cell body.

规格

参数	值				单位
额定量程 (E_{max})	30, 40, 50				t
OIML R60 认证精度等级	**NTEP IIIL**	**Non-Approved**	**C3**	**C6**	
最大分度数 (n)	10000		3000	6000	
最小解析度(V_{min})			E_{max}/6,000	E_{max}/12,000	
最小解析度type MR			E_{max}/15,000	E_{max}/30,000	
额定输出	2				mV/V
额定输出误差	0.02				±mV/V
零点平衡	1.0				±% FSO
综合误差	0.0200	0.05000	0.0230	0.0120	±% FSO
非重复性	0.0100	0.0200	0.0100	0.018	±% FSO
最小静载荷输出回复	0.0250	0.0500	0.0167	0.008	±% FSO
蠕变(30分钟)		0.0600	0.0245	0.0120	±% FSO
蠕变(20-30分钟)	0.030	0.0200	0.0053	0.0026	±% FSO
最小静载荷温度影响系数	(0.001)	0.0250	0.0117	0.0058	±% FSO/5°C (/°F)
最小静载荷温度影响系数type MR			0.0047	0.0023	±% FSO/5°C
灵敏度温度影响系数	(0.0008)	0.0250	0.0088	0.0045	±% FSO/5°C (/°F)
最小静载荷	0				%E_{max}
最大安全过载	150				%E_{max}
极限安全过载	300				%E_{max}
额定量程变形量	0.5 max.				mm
激励电压	5 to 20				V
最大激励电压	25				V
输入阻抗	700±35				Ω
输出阻抗	700±35				Ω
绝缘阻抗	≥5000				MΩ
温度补偿范围	-10 to +40				°C
工作温度范围	-40 to +80				°C
存储温度范围	-40 to +90				°C
材质	不锈钢 1.4542				
防护等级	IP66 & IP68				
SC-版本	标准				

FSO – 满量程输出

SC版本：额定输出和输出阻抗经过调整，
输出电流校准到一个参考值的0.05以内。
使传感器并联使用更容易"