型号 **CSP-M**

Revere

VISHAY PRECISION GROUP

压式传感器

OIML NTEP ATEX FM

特性

- 量程：10 – 100t
- 低台面，多柱不锈钢结构设计
- 全密封，防护等级IP68
- 取得OIML R-60, 4000d 和 NTEP class IIIL 10000 分度认证
- 内置防浪涌装置
- 电流校准版本（SC版本）可保证多只传感器的简便安装及精度

可选特性

- ATEX 和 FM 防爆认证可使传感器适用于具有爆炸可能的环境。
- 可选数字版本（SCC型号）
- 多分度及多称重范围版本可选
- 英制量程(25K, 50K, 100K, 200Klbs)没有OIML认证

描述

CSP-M 是一款多柱低截面不锈钢传感器。特有的四柱设计使得在保证精度的同时对偏载更加不敏感。

不容质疑这个产品是最成功的压式传感器之一， 适合用在汽车衡轨道衡和过程称重系统。

全焊封结构， 高级导线入口和内置浪涌保护确保这个产品能成功的应用在恶劣的环境中。这个产品符合欧洲严格的称重和测量要求。

应用

- 汽车衡和轨道衡
- 筒槽和料斗称重
- 过程控制称重

外形尺寸[mm]

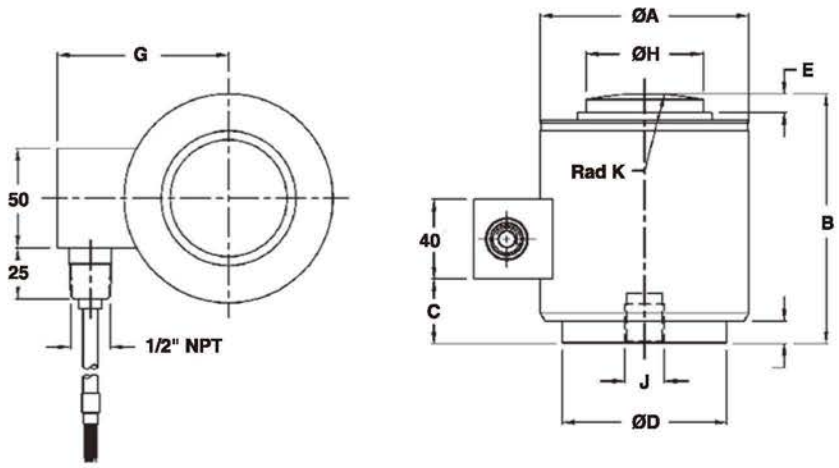

Capacity	10, 25	40, 60	100
A	72.0	105.0	150.0
B	83.0	127.0	185.0
C	13.0	35.0	70.0
D	58.0	82.5	123.8
E	6.5	8.0	23.6
F	1.8	11.0	21.8
G	63.0	83.0	107.0
H	32.0	59.0	80.0
J	M12x1.75 (8 Deep)	M20x2.5 (15 Deep)	
K Rad	150.0	150.0	430.0

Cable specifications:

Cable length: 20m (10m for 10t version)

Excitation+	Green
Excitation-	Black
Output+	White
Output-	Red
Shield	Transparent

Cable screen is not connected to load cell body. Performance may be affected if load cell cables are shortened.

规格					
参数	值				单位
额定量程 (E_{max})	10, 25, 40, 60, 100 (1)				ton
OIML R60 认证精度等级	NTEP IIIL	Non-Approved	C3	C4	
最大分度数 (n)	10000		3000	4000	
最小解析度(V_{min})			E_{max}/12,500	E_{max}/12,500	
最小解析度type MR			E_{max}/17,500	E_{max}/17,500	
额定输出	2				mV/V
额定输出误差	0.02				±mV/V
零点平衡	1.0				±% FSO
综合误差	0.0200	0.050	0.0200	0.0170	±% FSO
非重复性	0.0100	0.020	0.0100	0.0090	±% FSO
最小静载荷输出回复	0.0250	0.050	0.0167	0.0125	±% applied load
蠕变(30分钟)		0.060	0.0245	0.0184	±% applied load
蠕变(20-30分钟)	0.0300	0.0200	0.0053	0.0039	±% applied load
最小静载荷温度影响系数	(0.0008)	0.0250	0.0056	0.0056	±% FSO/5°C (/°F)
最小静载荷温度影响系数type MR			0.0040	0.0040	±% FSO/5°C
灵敏度温度影响系数	(0.0010)	0.0250	0.0050	0.0035	±% applied load/5
最小静载荷	0				%Emax
最大安全过载	150				%Emax
极限安全过载	400				%Emax
最大安全偏载	10				%Emax
额定量程变形量	0.36 max.				mm
激励电压	5 to 20				V
最大激励电压	25				V
输入阻抗	450±4.5				W
输出阻抗	480±4.8				W
绝缘阻抗	≥5000				MW
温度补偿范围	-10 to +40				°C
工作温度范围	-40 to +80				°C
存储温度范围	-50 to +90				°C
材质	不锈钢 1.4542				
防护等级	IP66 & IP68				

注释

（1）100吨仅有OIML C1等级认证

FSO – 满量程输出

SC版本：额定输出和输出阻抗经过调整，
输出电流校准到一个参考值的0.05以内。
使传感器并联使用更容易。