# 多柱式传感器

## 特性

- 量程: 10t - 100t
- 低截面
- 4 柱设计对偏载不敏感
- 防护等级IP68
- 不锈钢全焊封结构适用防水和苛刻的环境
- OIML 认证 3500d (OIML R60)
- 电流输出校准(mV/V/ohm 输出)使得脚差调整更容易

## 可选特性

- $V_{min}$ 认证: $y = E_{max}/V_{min} = 23{,}333$

## 描述

CSP是多柱压式传感器。不锈钢全焊封结构防护等级达 到 IP68在水冲等苛刻环境保障了可靠的性能。实践证明，4柱设计提供了高精度和高抗偏载能力。

电流输出校准消除了多支使用时费时的脚差校准程序

Vishay传感器CSP传感器可直接和Revere CSP-M替换。

OIML C3.5 (3500 分度)认证

## 应用

- 汽车衡
- 料仓/桶槽称重
- 轨道衡
- 过程称重

## 外形尺寸（mm）

Cable color code

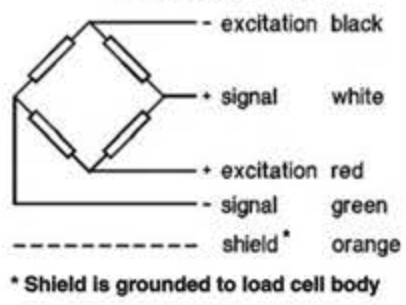


Optional mounting kit-
consult VT Sales Office

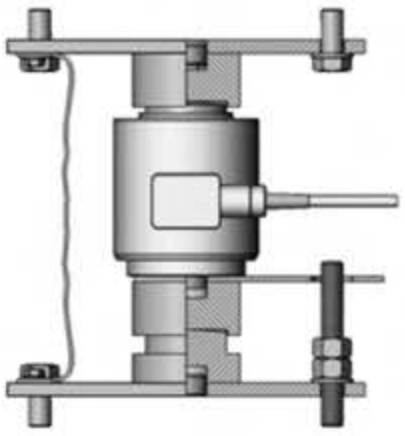

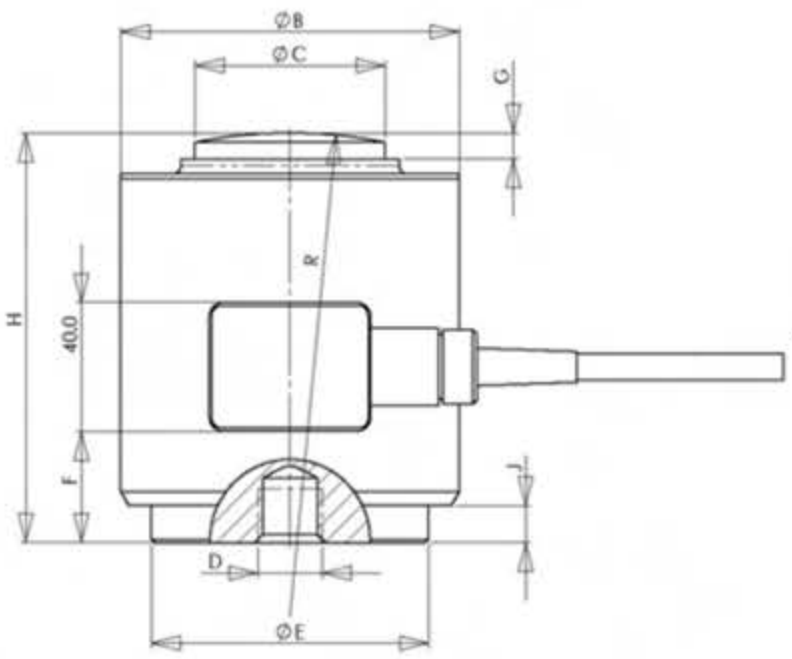


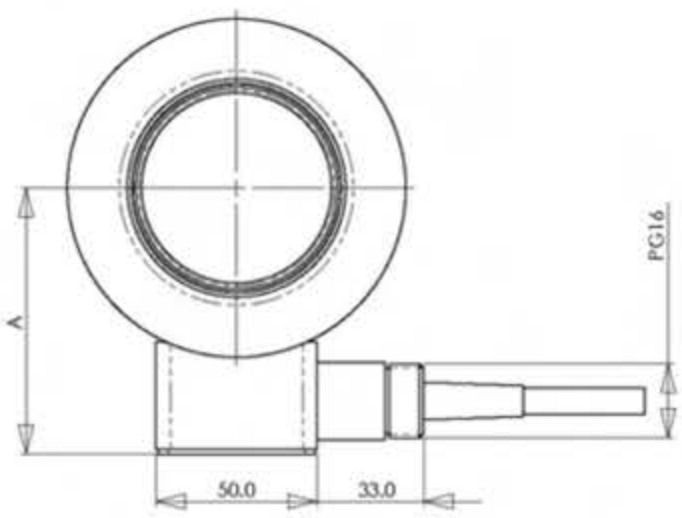


| Capacity | A | B | C | D | E | F | G | H | J | R |
|---|---|---|---|---|---|---|---|---|---|---|
| 10 - 25t | 63 | 72 | 32 | M12 x 8 deep | 57 | 13 | 7 | 83 | 2 | 150 |
| 40 - 60t | 83 | 105 | 59 | M20 x 15 deep | 86 | 35 | 8 | 127 | 11 | 150 |
| 100t | 107 | 150 | 80 | M20 x 15 deep | 124 | 70 | 22 | 185 | 20 | 430 |

# 型号 CSP

Vishay Tedea-Huntleigh

# 多柱式传感器

## 规格

| 参 数 | 值 | | | 单 位 |
|---|---|---|---|---|
| 额定量程 R.C(Emax) | 10000, 25000, 40000, 60000, 100000 | | | kg |
| NTEP/OIML精度等级 | C1/20 (ref.) | C3/30 | C3.5/30 | |
| 最大分度数（n） | 1000 (ref.) | 3000 | 3500 | |
| Y=Emax/Vmin | 5000 | 10000 | 11667 | |
| 额定输出 | 2.0 | | | mV/V |
| 额定输出误差 | 0.02 | | | ±mV/V |
| 零点平衡 | 0.02 | | | ±mV/V |
| 电压/电阻比率误差 | 0.05 | | | ±% |
| 电压/电阻比率 | 0.00417 | | | (mV/V)/ Ω |
| 综合误差 | 0.030 | 0.020 | 0.018 | ±% of R.O. |
| 蠕变（30分钟） | 0.070 | 0.023 | 0.020 | ±% of load |
| 回零（30分钟） | 0.050 | 0.017 | 0.014 | ±% of load |
| 灵敏度温度影响系数 | 0.003 | 0.0012 | 0.001 | ±% of load/°C |
| 零点温度影响系数 | 0.0028 | 0.0014 | 0.0012 | ±% of R.O./°C |
| 温度补偿范围 | -10 to +40 | | | °C |
| 工作温度范围 | -40 to +80 | | | °C |
| 存储温度范围 | -40 to +90 | | | °C |
| 最大过载能力 | 150 | | | % of R.C. |
| 极限过载能力 | 400 | | | % of R.C. |
| 最大抗偏载能力 | 10 | | | % of R.C. |
| 推荐激励电压 | 10 | | | Vdc or Vac rms |
| 激励电压范围 | 5 ÷ 20 | | | Vdc or Vac rms |
| 输入阻抗 | 450±4.5 | | | Ω |
| 输出阻抗 | 480±4.8 | | | Ω |
| 绝缘阻抗 | >2000 | | | MΩ |
| 导线长度 **10000 kg:**<br>其它量程 | 10<br>20 | | | m |
| 导线形式 | 4 conductors, (AWG 20) PVC jacket grounded shield | | | |
| 结构形式 | 不锈钢焊封 | | | |
| 防护等级 | 全焊封 IP68 | | | |

* Approval limit, Y = 23333

** 可选潜在爆炸环境认证：II 2G EEx ia IIC T4