型号 **1430**

Tedea-Huntleigh

VISHAY PRECISION GROUP

旋转式灌装机用阻尼式传感器

特性

- 量程：3kg, 17lbs, 23lbs
- 不锈钢结构
- 抗旋转动态力强
- 单点式传感器性能
- 旋转速度可达13rpm/米
- 防（水）冲式密封设计

描述

1430型传感器独特的设计降低了旋转式液体灌装机旋转动力所产生的称重误差。当灌装机以每分钟0 −13转运行时，在安装半径1米的范围内，1430型传感器具有很高的称重精度。

采用密封不锈钢结构，将其应用于具有腐蚀性或高冲洗性的环境中时仍能安全工作。其刚性结构还能在称重轴方向和侧向负荷方向上都提供重要的过载保护。侧向负荷，例如当瓶子拥挤在一起的时候，会高达300千克，会始终作用在传感器上而没有一点改变。

具有可调粘度阻尼，缩短了稳定时间，加快了机器的循环速度。

应用

- 旋转灌装机

外形尺寸[mm]

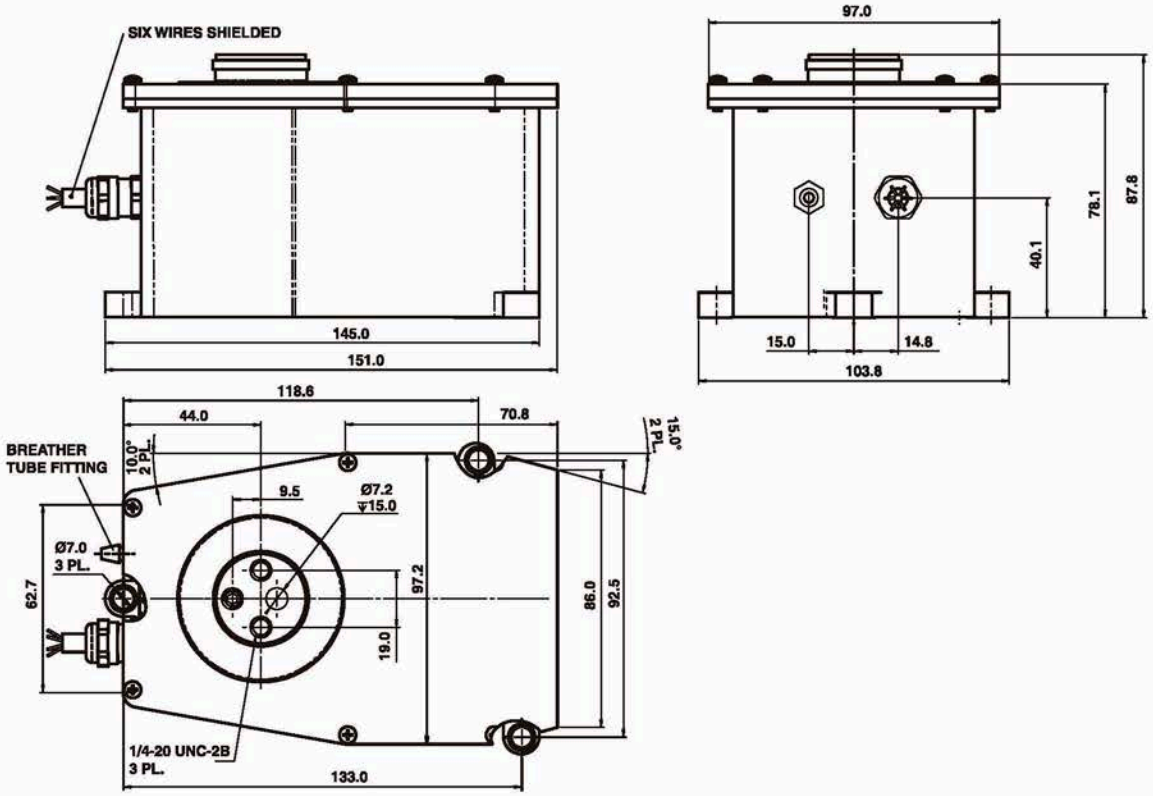

规格		
参数	值	单位
额定量程 -R.C.	3	kg
额定量程 -R.C.	17, 23	lb
VT 精度等级	C1	
最大分度数(n)	1000	
额定输出-R.O.	2	mV/V
额定输出误差	0.3	±mV/V
零点平衡 3kg: (3kg std.), 17lb, 23lb:	-0.6000±0.0500 ±0.2000	mV/V
静态室温综合误差	0.03	±% of R.O.
动态误差：速度范围0到15rpm，旋转半径1M，载荷被放置在距离传感器上表面 14cm 高且有3/4″ 或20mm钢轴连接的秤盘上。	0.04	±% of the static reading at same load
蠕变&零点回复(30分钟)	0.05	±% of load
零点温度影响系数	0.010	±% of R.O./°C
灵敏度温度影响系数	0.003	±% of load/°C
温度补偿范围	+5 to +40	°C
工作温度范围	-30 to +70	°C
最大静态安全过载，正相	160 (2)	% of R.C.
最大静态安全过载，负相	-120	% of R.C.
极限静态过载(中心过载)	300	% of R.C.
推荐激励电压	10	Vdc or Vac rms
最大激励电压	15	Vdc or Vac rms
输入阻抗	415±15	Ohms
输出阻抗	350±3	Ohms
绝缘阻抗	>2000	Mega-Ohms
导线形式	6 wire, 26 AWG, shielded, PVC jacket	
导线长度	6	m
材质	铝合金材质，不锈钢外壳	
阻尼	Internal silicone fluid damping (1)	

注释：

（1）可流动性硅树脂存储于注油器中与传感器分离运输。
可流动性硅树脂在安装传感器之前灌入油缸中。

（2）工厂调整到额定量程的170%
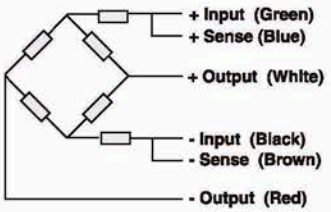
配线图